Zaślepki ZDK - do otworu dławicy

materiał: poliamid 6.6
temp. pracy: -40°C do +85°C
palność: UL-94 V2
tolerancja: ±5%

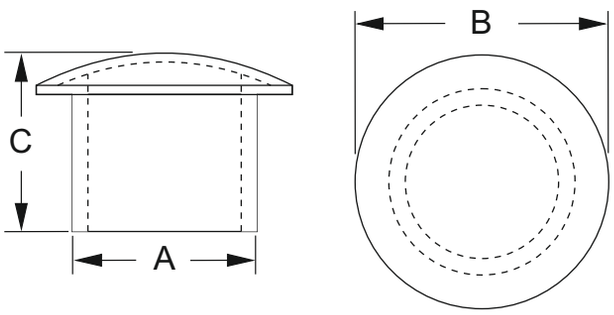

TYP	DLA DŁAWICY		WYMIARY [mm]			OPAKOWANIE [szt]	
	PG	MG	A	B	C		
ZDK-6	PG-7 / PG-9	MG-12	6,0	10,2	15,5	10	■
ZDK-9	PG-11 / PG-13,5	MG-16	9,5	15,6	15,5	10	■
ZDK-13	PG-16	MG-20	13,5	19,6	16,5	10	■
ZDK-17	PG-21	MG-25	17,5	24,4	17,0	10	■
ZDK-24	PG-29	MG-32	24,5	32,5	17,2	10	■
ZDK-31	PG-36	MG-40	31,5	41,5	17,6	10	■
ZDK-38	PG-42	MG-50	38,9	47,2	17,6	10	■
ZDK-41	PG-48	MG-63	43,5	52,5	18,6	10	■

CE RoHS Compliant HF Halogen Free

złącz TRYTYT.COM !